MOBILNY SEPARATOR RECYKLINGOWY DO BIOMASY I ODPADÓW DRZEWNYCH H2PRO



Separator (przesiewacz) recyklingowy służy do podziału na frakcje wszelkiego rodzaju odpadów drzewnych, torfu, biomasy. H2PRO zasilany jest przez przenośnik taśmowy maszyny poprzedzającej (np. rozdrabniacza do korzeni) lub przez ładowarkę. Zasobnik równomiernie dozuje przesiewany materiał na górny pokład przesiewający. Materiał jest transportowany wzdłuż sekcji przesiewającej przez obracające się "gwiazdy przesiewające" służące do transportu i segregacji materiału. W czasie pracy maszyna jest w stanie oczyścić materiał z drobnych zabrudzeń i oddzielić wartościowe części masy.

Części mniejsze oddzielane są w dół na taśmy wyładowcze. Duże części (nadwymiarowe) są transportowane przez pokłady przesiewające do końca sekcji przesiewających i tam oddzielane na odpowiednią taśmę wyładowczą w zależności od wybranej frakcji. Opcjonalnie dostępny jest także system ssący, który może być używany do usuwania lekkich materiałów takich jak np. folia z przesiewanego materiału. Dodatkową opcją jest również magnes usuwający z materiału elementy metalowe.

Górny pokład może być wyposażony w regulowane tarcze tnące, które w zależności od wybranego trybu pracy produkują dwie lub trzy frakcje (frakcja drobna, frakcja średnia, frakcja nadwymiarowa)*. Zestawienie dostępnych zakresów frakcji znajduje się w poniższej tabeli.

Fortech Serwis Hoffman i Szumicki sp.j.
Kraszew, ul. Marysińska 3, 95-020 Andrespol
NIP 728 284 94 18, tel. kom. 607 54 37 38; 791 40 88 46
e-mail: fortechserwis@fortechserwis.pl

Model: MSS-9K-3F

Frakcja	**(0/6...10, 0/10...30, 0/30... 60, 0/60...90, 0/90...120)**
Przepustowość (m3/h)	**do 250***
Czas pracy (t/h)	**do 60***
Szerokość użytkowa (m)	**1,5**
Długość sita (m)	**6,9 (Pokład 1) + 6,O (Pokład 2)**
Powierzchnia sita (m2)	**10,3 + 9,0**
Przekrój sita (mm)	**30 do 150(Pokład 1)+ 0/6...10 (Pokład 2)**
Zasobnik (m*)	**6,0**
Napęd	**Diesel i/lub Elektryczny**
Moc napędowa (kW)	**60**
Generator prądowy	**SDMO - Kohler; 80 KVA.**
Waga (tony)	**22 -25 (w zależności od wyposażenia)**
Opcje	**Regulacja cięcia, zasysanie lekkiego materiału**
Wymiary transportowe (dł. x szer. x wys.)	**12,1 x 3,0 x 3,5**

*Wydajność może się różnić w zależności od materiału, jego właściwości, wilgotności i składu. Wszystkie specyfikacje są wartościami przybliżonymi. Zastrzega się prawo do zmian technicznych.



Fortech Serwis Hoffman i Szumicki sp.j.
Kraszew, ul. Marysińska 3, 95-020 Andrespol
NIP 728 284 94 18, tel. kom. 607 54 37 38; 791 40 88 46
e-mail: fortechserwis@fortechserwis.pl

Zdjęcia sekcji przesiewająco-podającej składającej się z „gwiazd” przesiewająco-podających.





Fortech Serwis Hoffman i Szumicki sp.j.
Kraszew, ul. Marysińska 3, 95-020 Andrespol
NIP 728 284 94 18, tel. kom. 607 54 37 38; 791 40 88 46
e-mail: fortechserwis@fortechserwis.pl

Mobilne separatory recyklingowe wykorzystuje się do przygotowania biomasy drzewnej, w segregacji odpadów, a także szeroko w rolnictwie. Duża pojemność, funkcjonalność i wydajność sprawiają, że przesiewacze H2PRO mogą być wykorzystane w wielu branżach.
Dzięki pojedynczemu systemowi zasilania i pracy maszyna w minimalnym stopniu wymaga czynności kontrolnych i serwisowych. Mobilny przesiewacz H2PRO jest bardzo ekonomiczny i przyjazny w obsłudze. Systemy wykorzystane w konstrukcji separatora są stosowane i sprawdzone na rynku od wielu lat, co skutkuje bezawaryjnością i w konsekwencji większą wydajnością bez zbędnych luk czasowych na naprawy.

Wymiary modelu: MMS-9K-3F

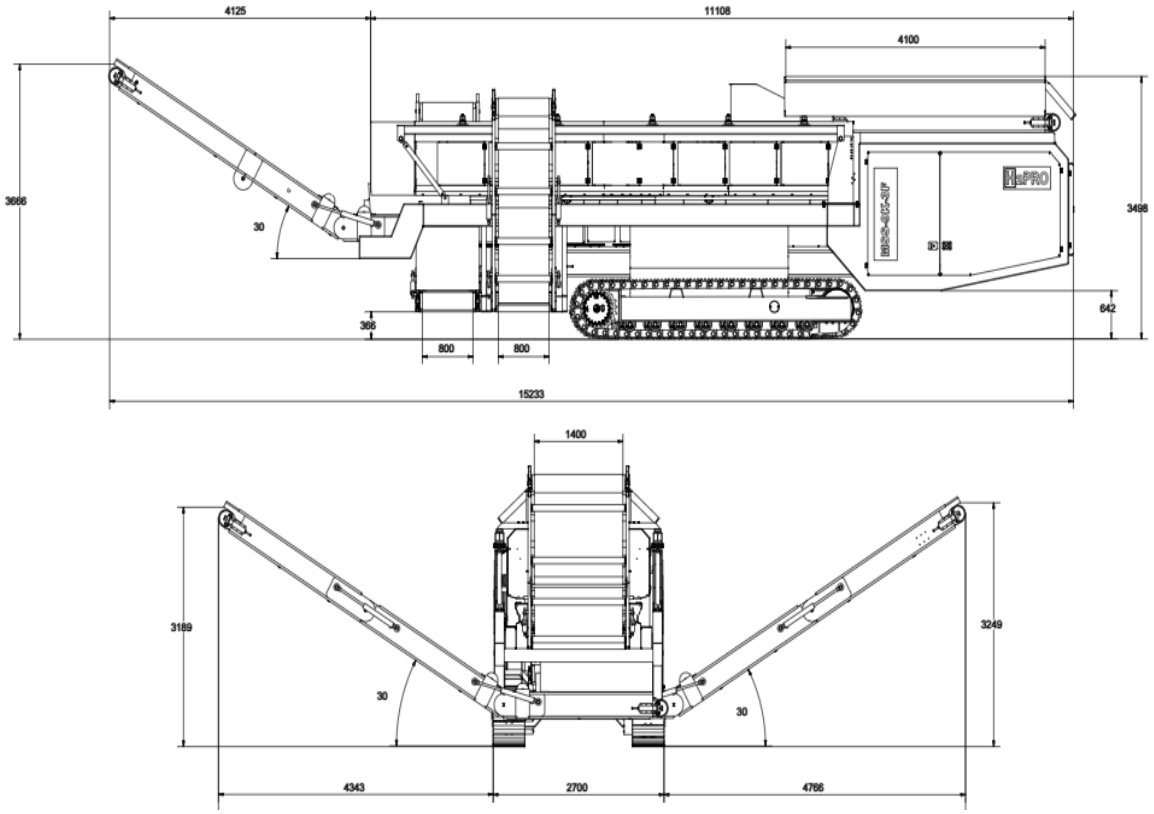

Wszystkie specyfikacje są wstępne i mogą ulec zmianie przed rozpoczęciem produkcji.

Fortech Serwis Hoffman i Szumicki sp.j.
Kraszew, ul. Marysińska 3, 95-020 Andrespol
NIP 728 284 94 18, tel. kom. 607 54 37 38; 791 40 88 46
e-mail: fortechserwis@fortechserwis.pl



Firma ForTech Serwis, wyłączny dystrybutor firmy H2PRO na polski rynek, prowadzi również serwis maszyn. Dysponujemy wykwalifikowanym personelem technicznym, posiadamy samochody serwisowe, specjalistyczny sprzęt i części zamienne. Ponadto prowadzimy doradztwo leasingowe i oferujemy korzystne oferty leasingu.

Fortech Serwis Hoffman i Szumicki sp.j.
Kraszew, ul. Marysińska 3, 95-020 Andrespol
NIP 728 284 94 18, tel. kom. 607 54 37 38; 791 40 88 46
e-mail: fortechserwis@fortechserwis.pl